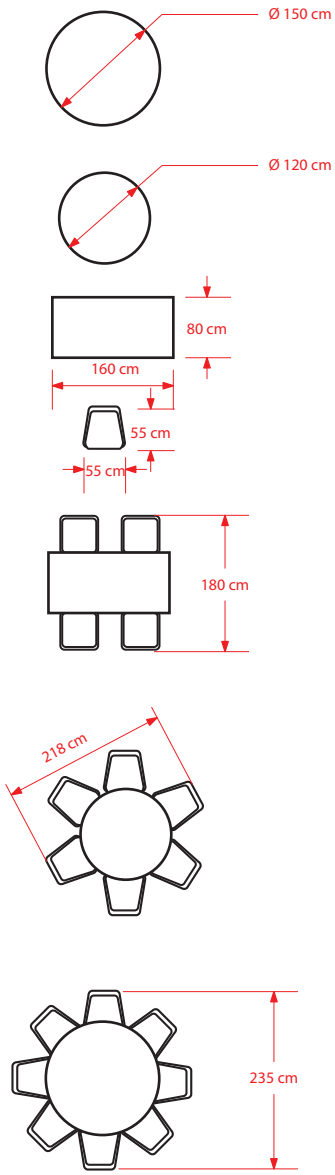

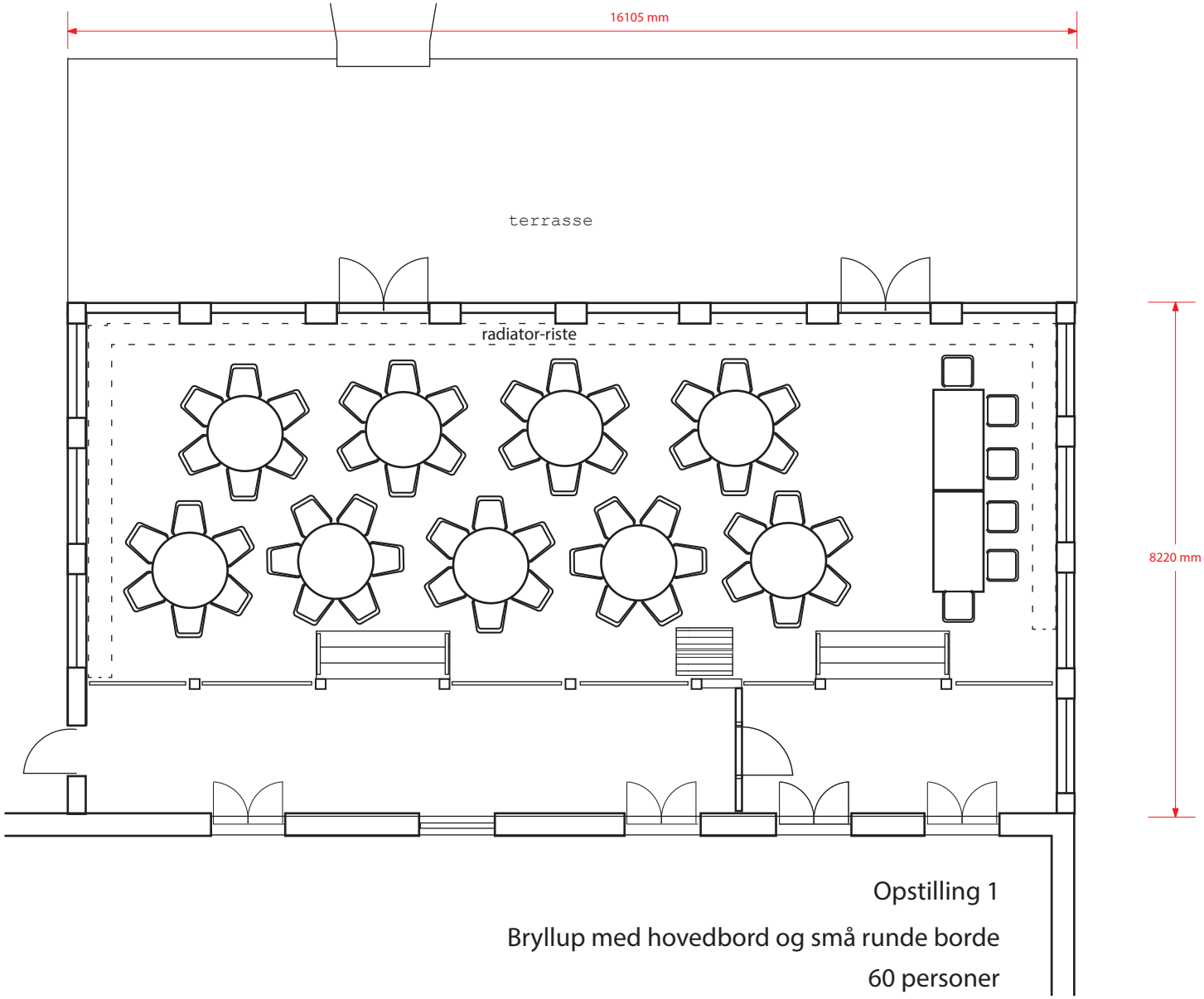

Opstilling 1

Bryllup med hovedbord og små runde borde

60 personer

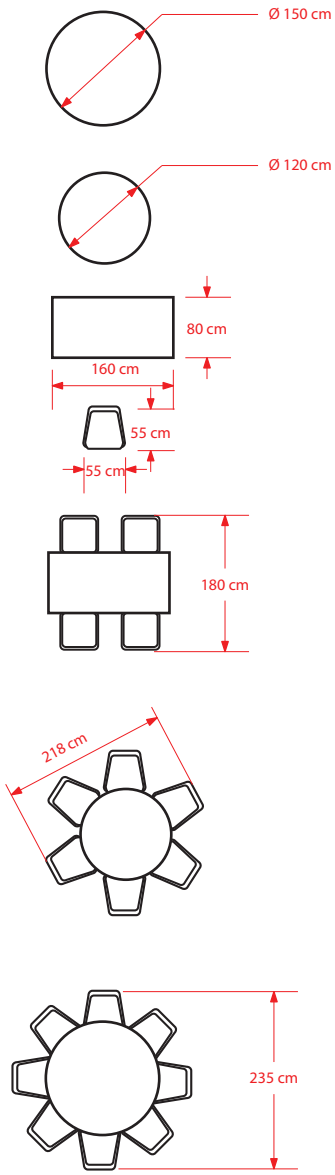

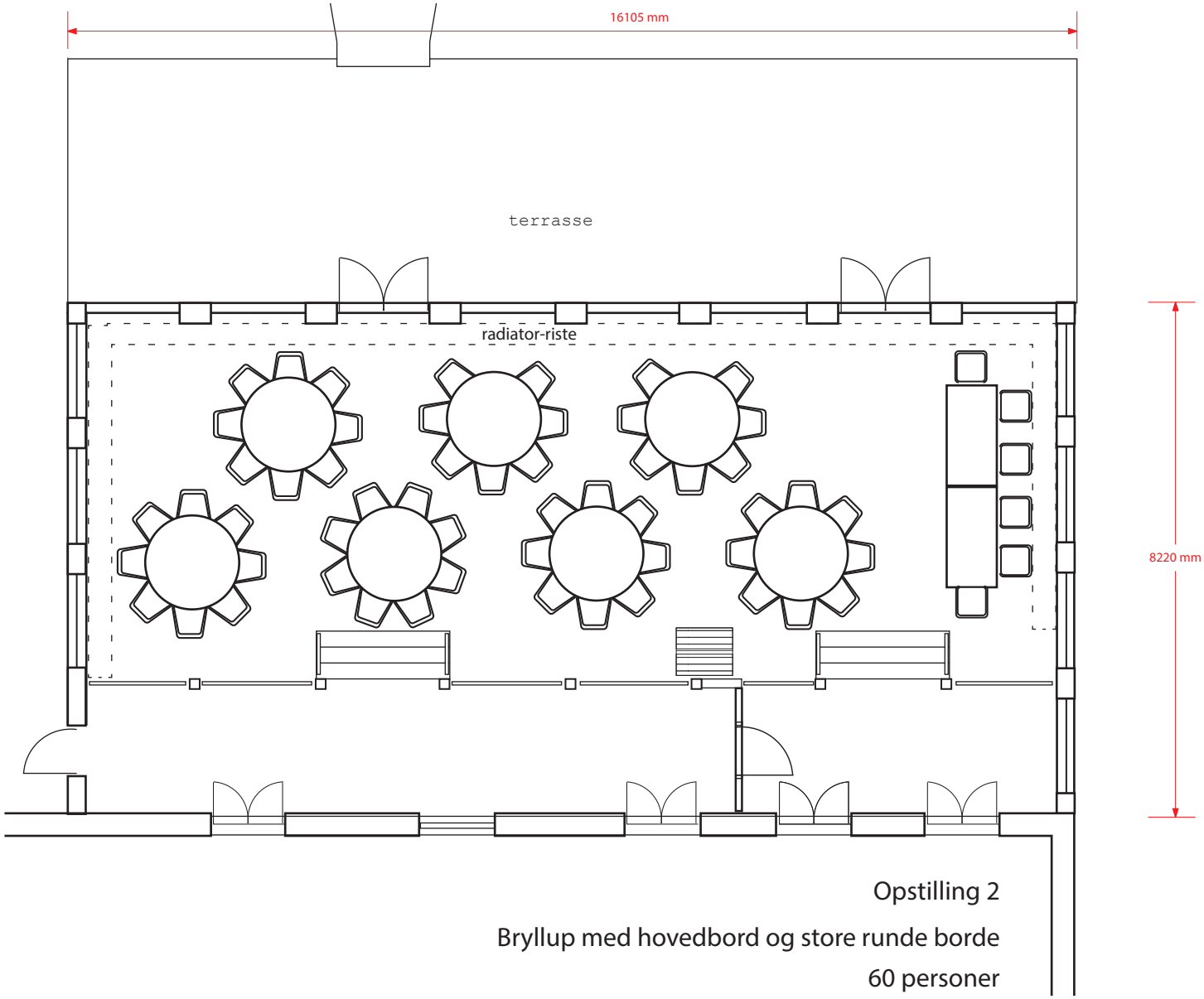

Opstilling 2

Bryllup med hovedbord og store runde borde

60 personer

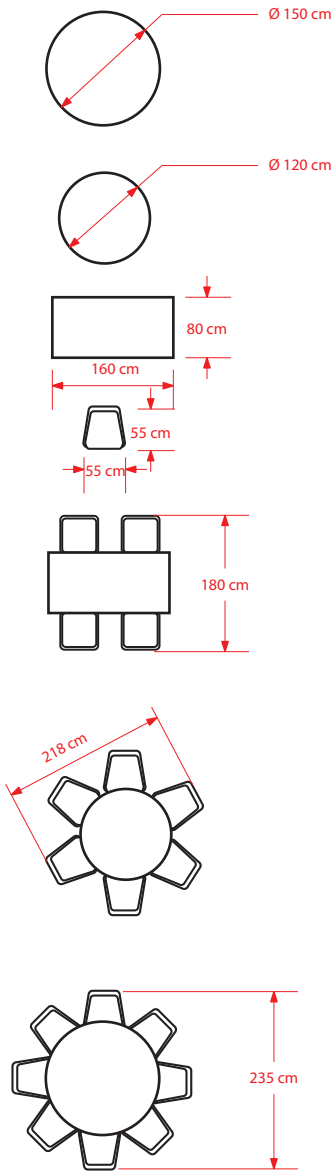

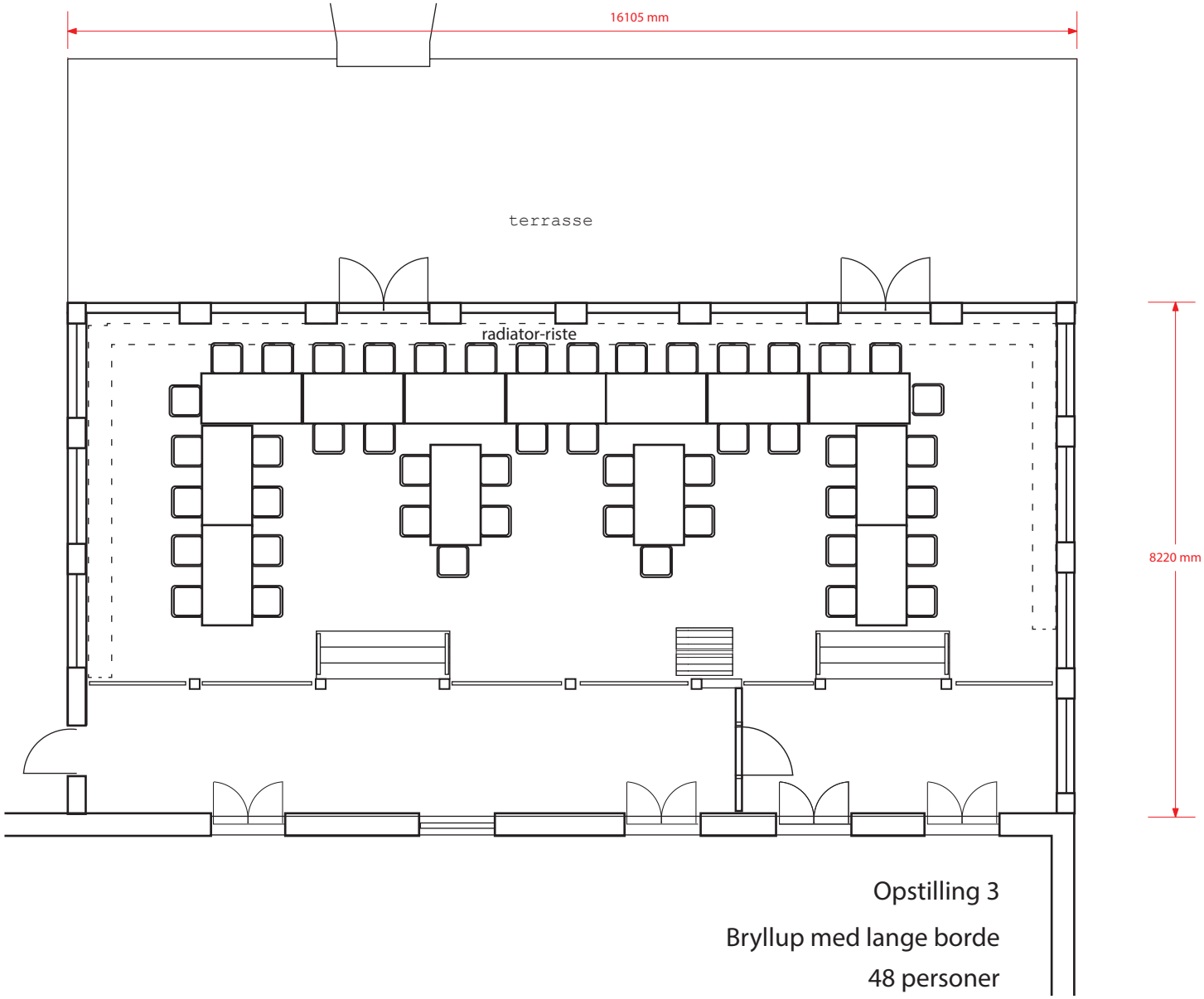

Opstilling 3

Bryllup med lange borde

48 personer

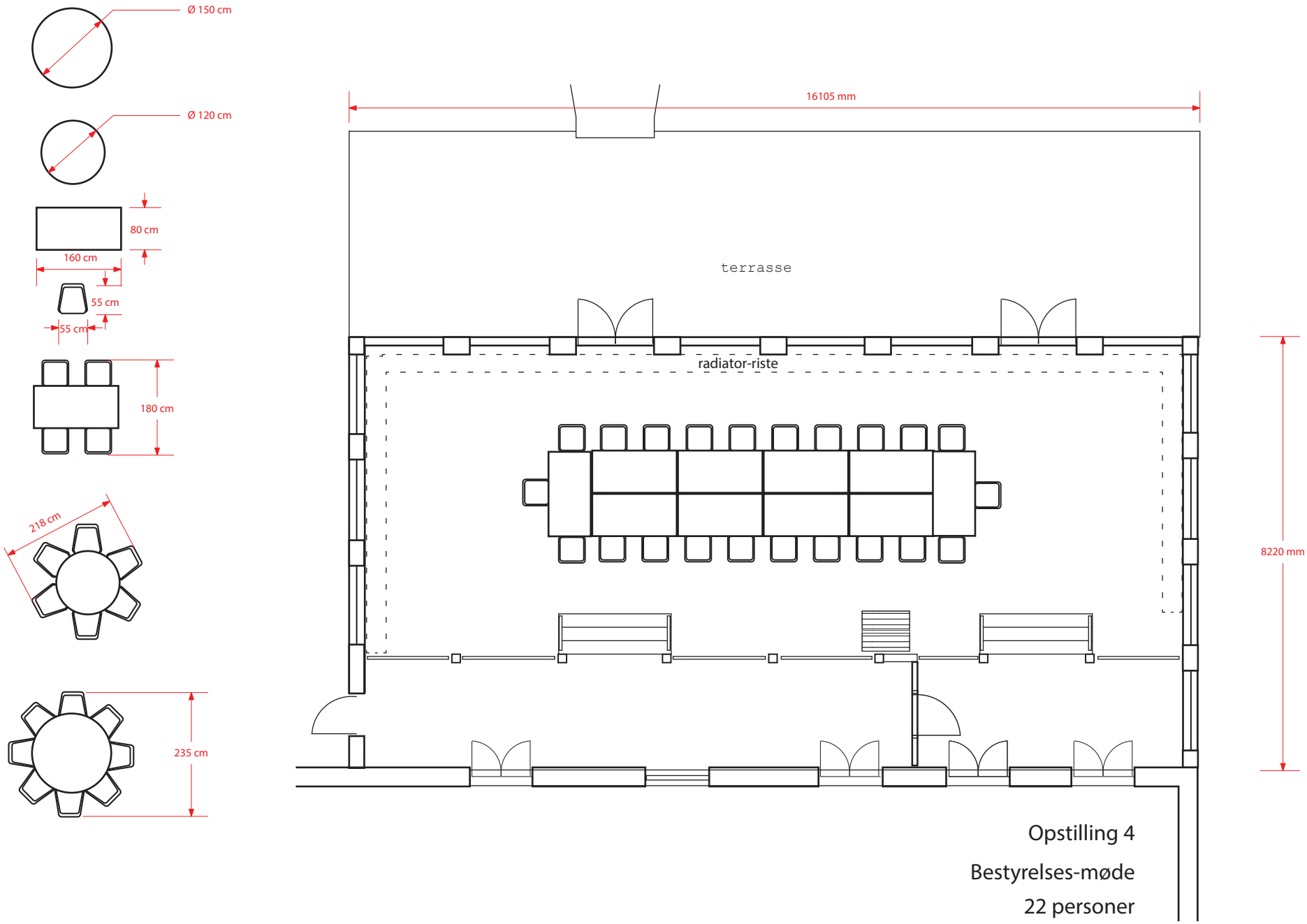

Opstilling 4

Bestyrelses-møde

22 personer

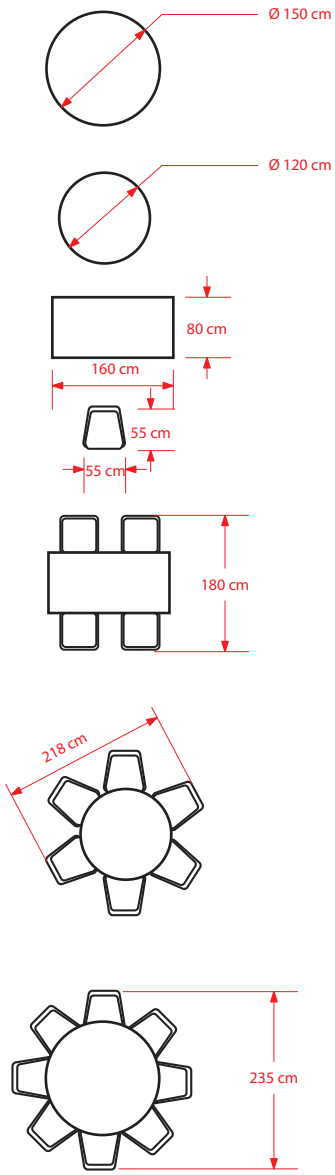

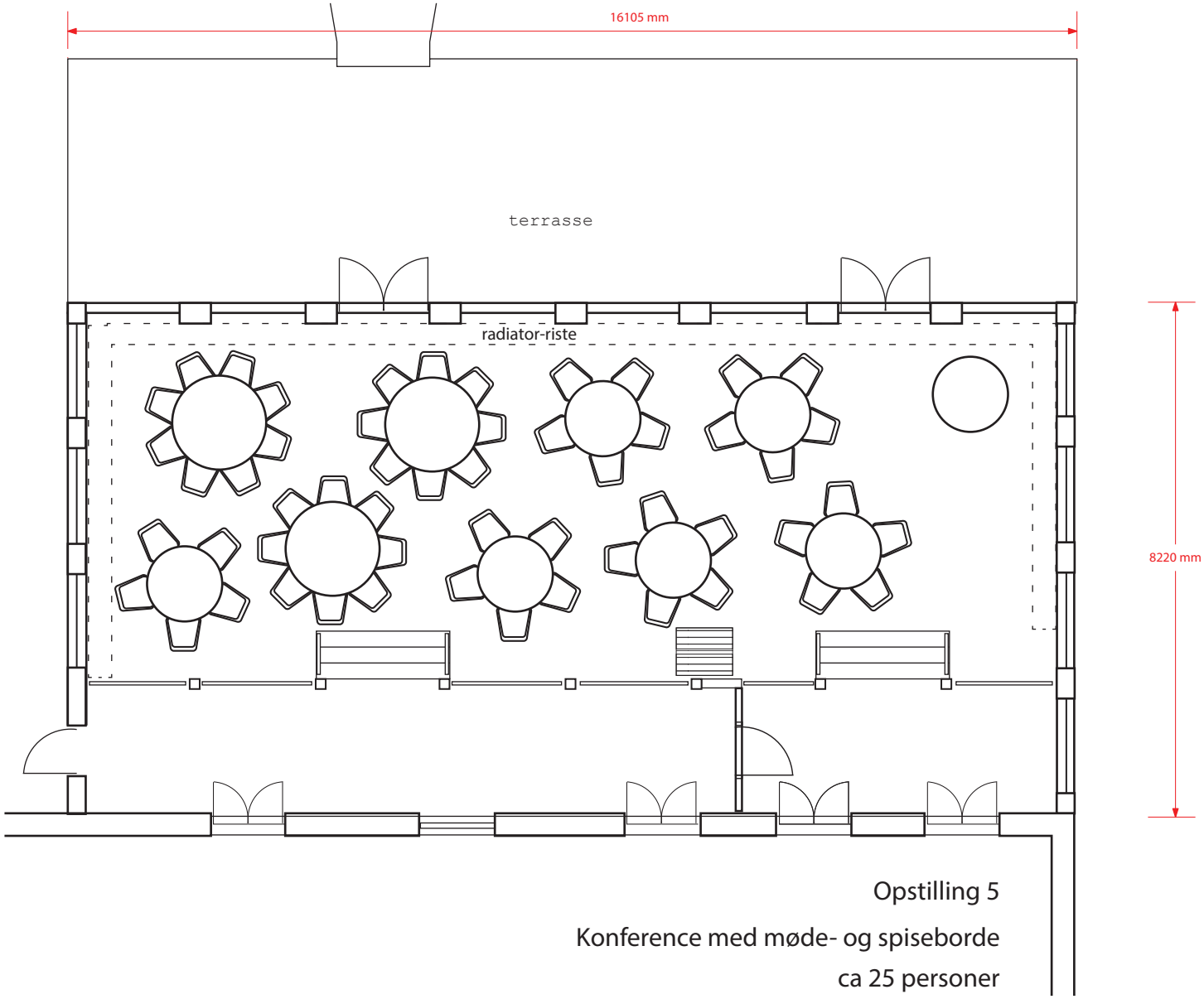

Opstilling 5

Konference med møde- og spiseborde

ca 25 personer

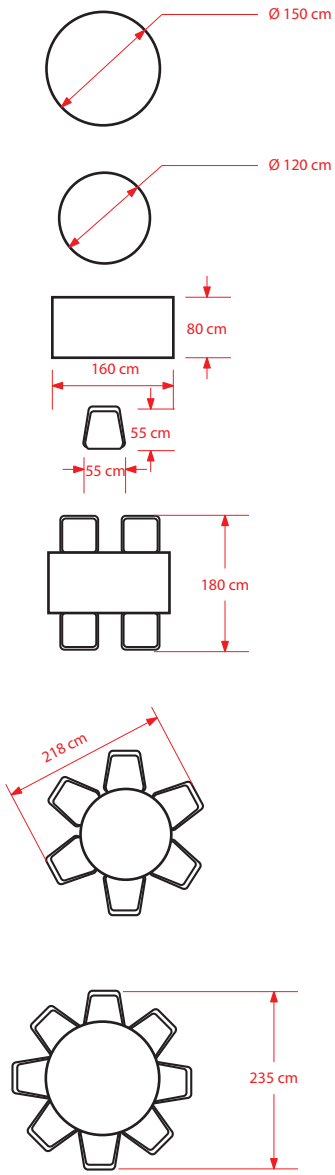

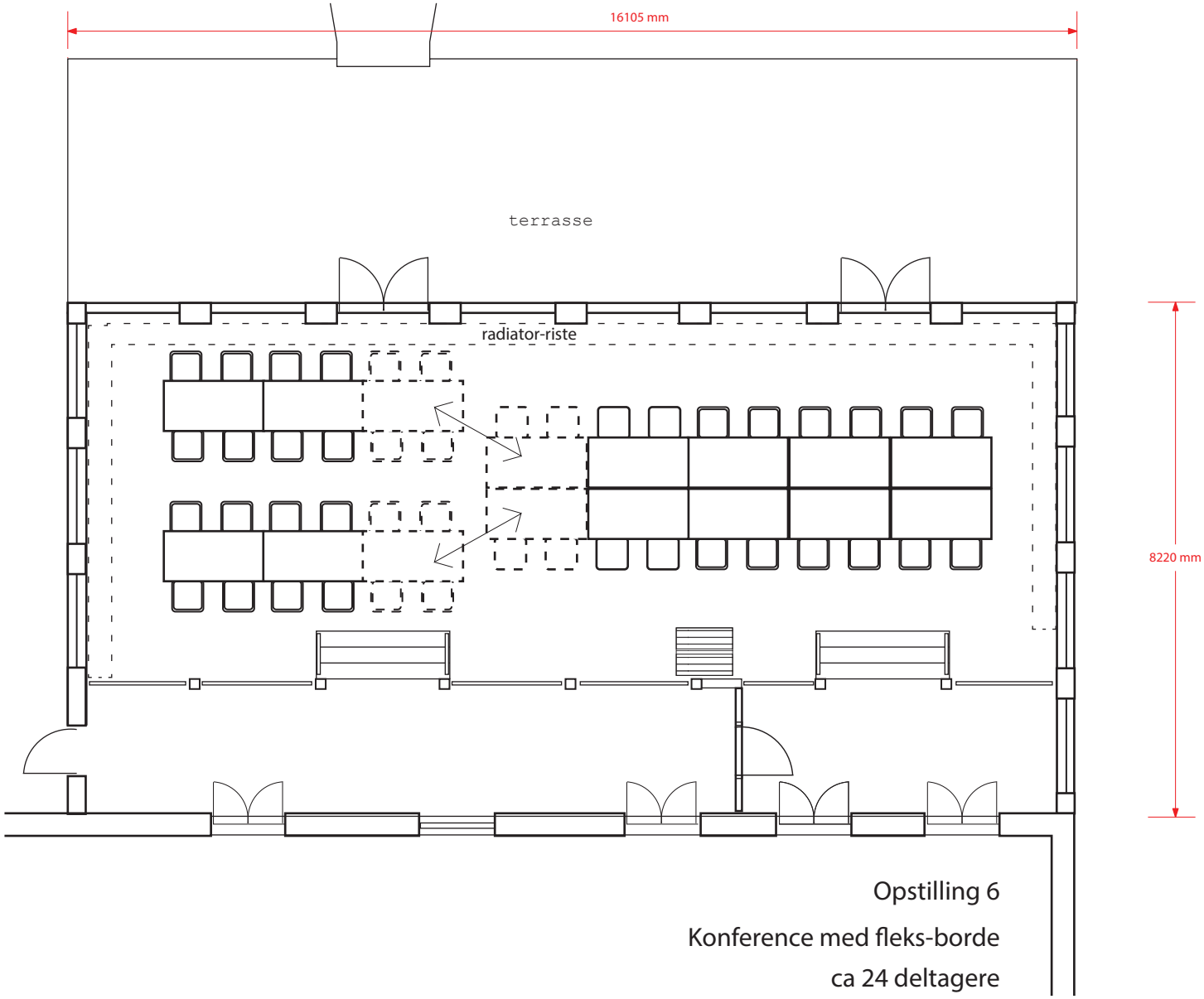

Opstilling 6

Konference med fleks-borde

ca 24 deltagere

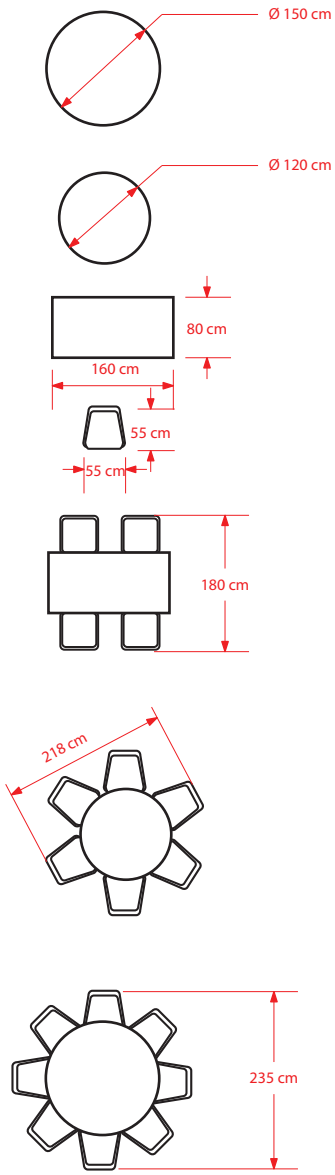

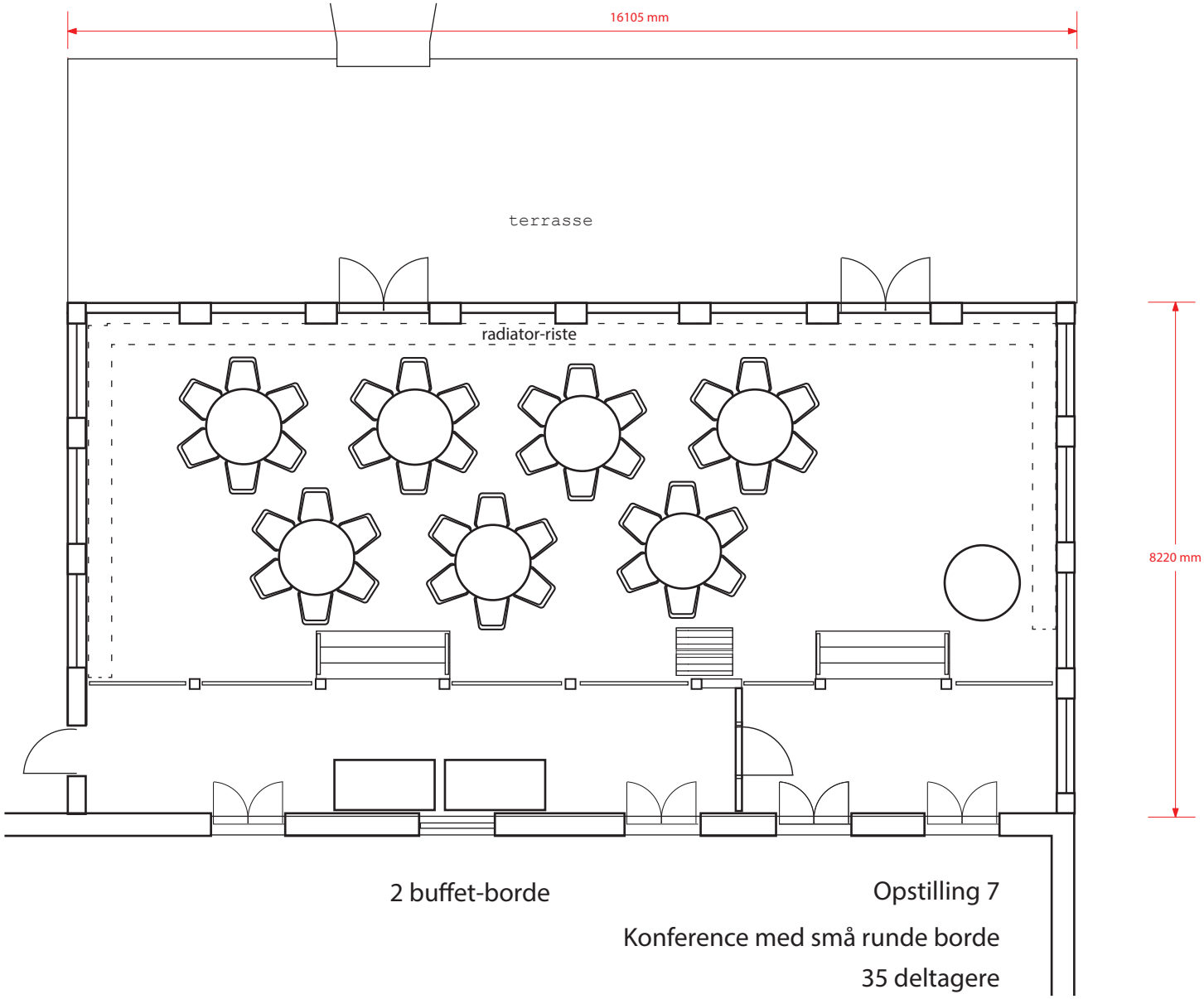

2 buffet-borde

Opstilling 7

Konference med små runde borde

35 deltagere

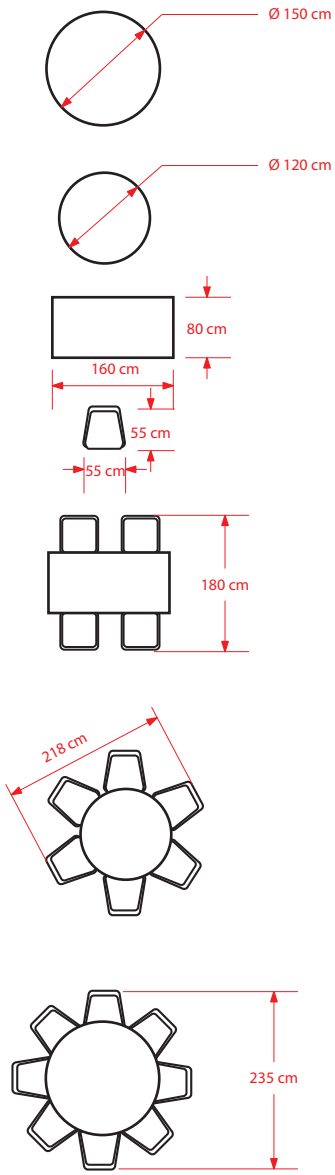

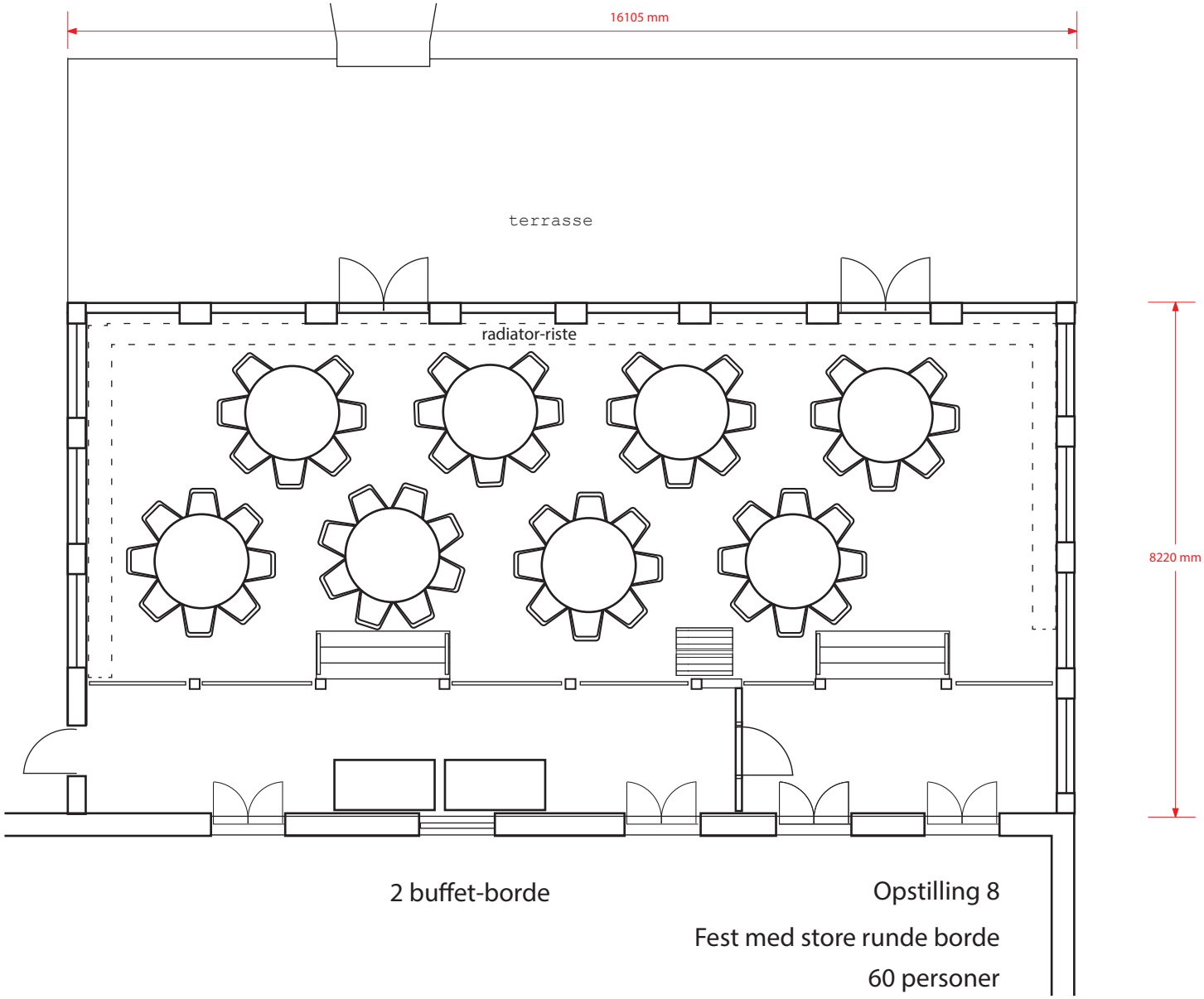

2 buffet-borde

Opstilling 8

Fest med store runde borde

60 personer

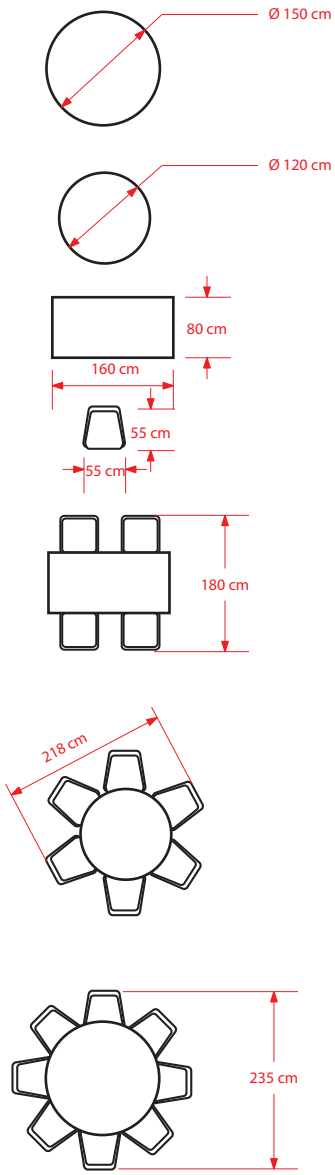

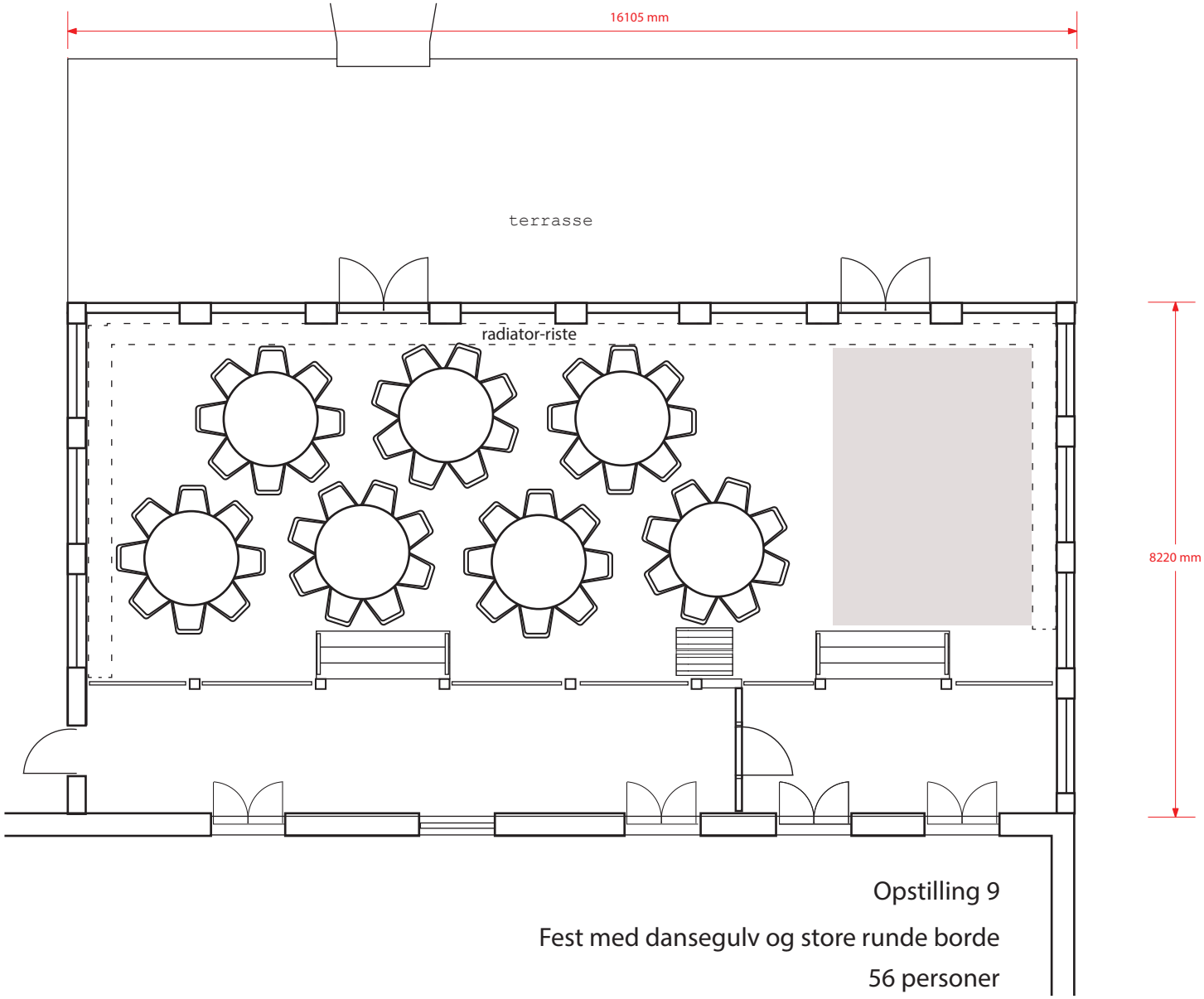

Opstilling 9

Fest med dansegulv og store runde borde

56 personer

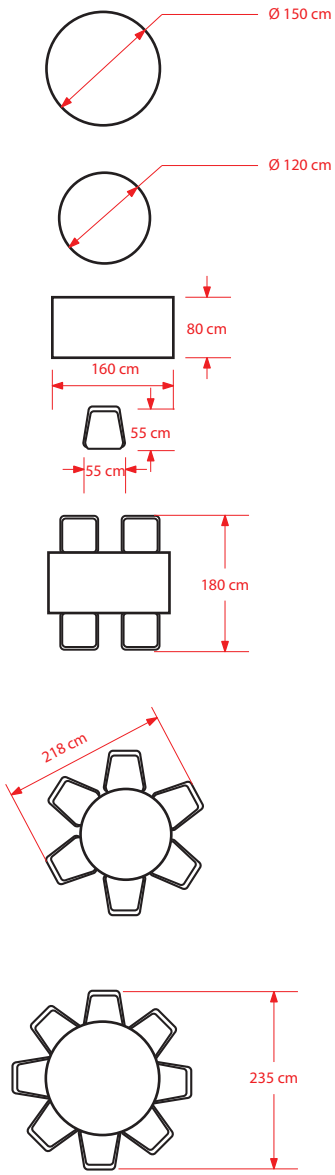

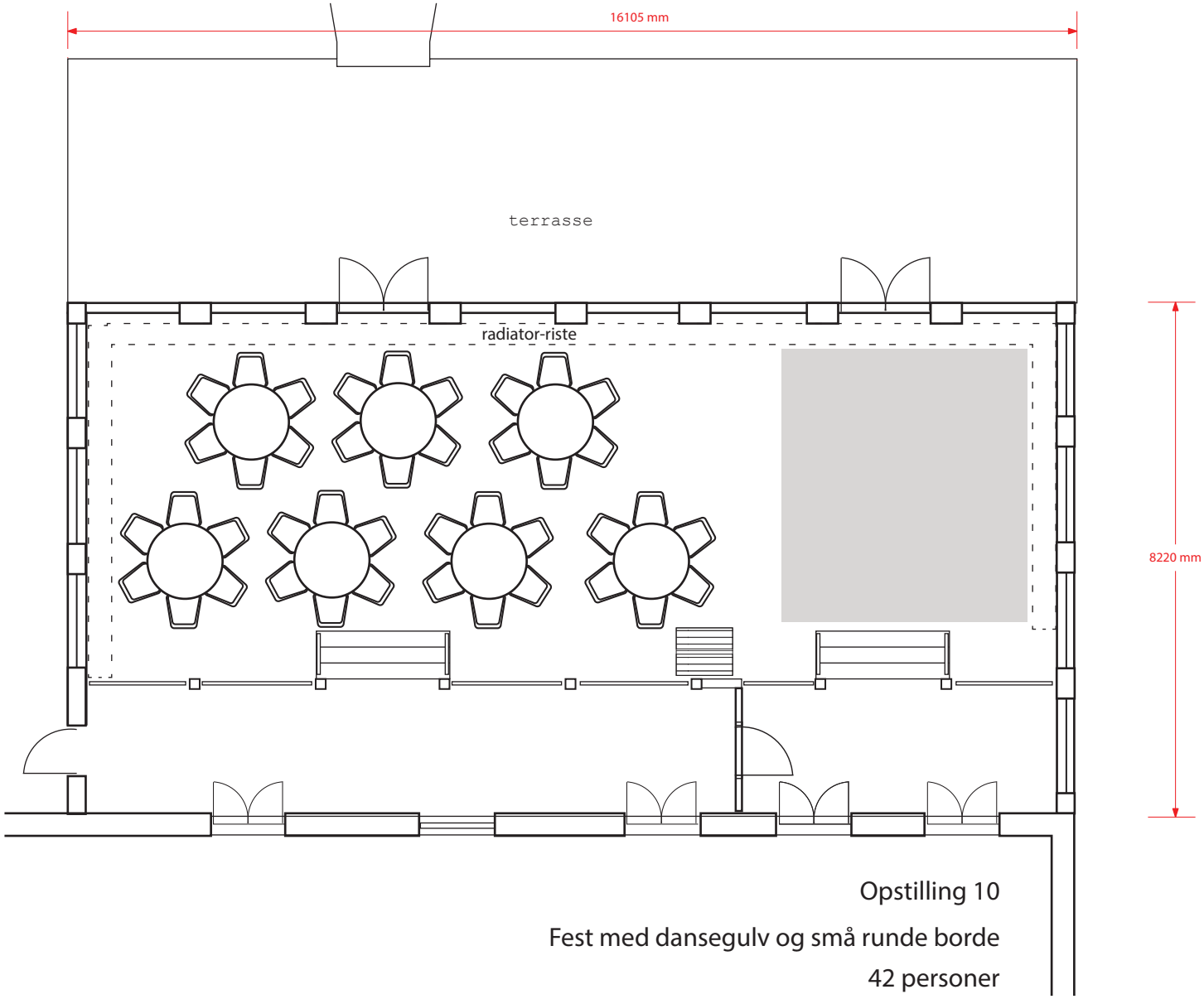

Opstilling 10

Fest med dansegulv og små runde borde

42 personer